ERSTAUSSTATTUNG

Schaumbad 120 g · mit Zickzack-Einteiler

Aufbauanleitung

In wenigen Minuten aufgebaut – ohne Werkzeug und ohne Leim. Alles hält über Steckverbindungen und Gummiringe.

1 Teile prüfen

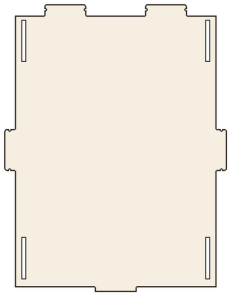

A 1× Boden

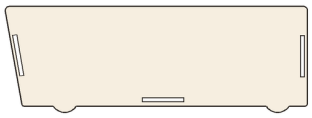

D 2× Seitenteil

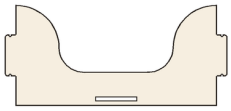

C 1× Front

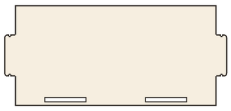

B 1× Rückwand

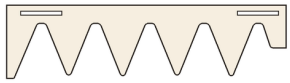

G 2× Zickzack-Einteiler



E 4× Steg



F 4× Abstandshalter

17× Gummiring (davon 1 Ersatz)

Leg alle Teile aus und vergleiche sie mit dieser Liste. Fehlt etwas, melde dich gern – wir schicken es nach.

2 Abstandshalter aufstecken

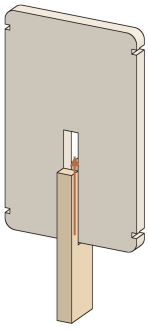

Halt jeden Steg (E) so, dass das Ende mit dem Schlitz nach unten zeigt, und steck einen Abstandshalter (F) quer von unten in den Schlitz, bis er fest sitzt.

3 Stege in den Boden

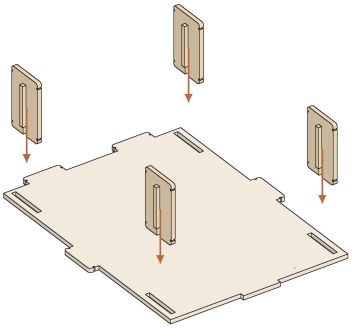

Steck die vier Stege mit dem Schlitz-Ende voran von oben durch die Schlitze im Boden (A), bis die Abstandshalter auf dem Boden aufstehen. Dreh den Boden kurz um und sichere jeden Steg mit einem Gummiring in der unteren Kerbe.

4 Kiste zusammenstecken

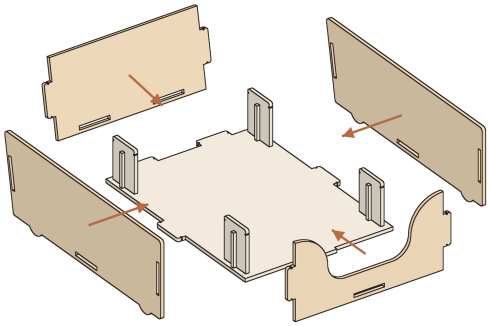

Rückwand (B) mit den hinteren Bodenlaschen, Front (C) mit der vorderen Lasche verbinden – Ausschnitt der Front nach oben. Dann die Seitenteile (D) aufsetzen (Füße nach unten). Die übrigen Gummiringe kommen erst ganz zum Schluss.

5 Zickzack-Einteiler auflegen

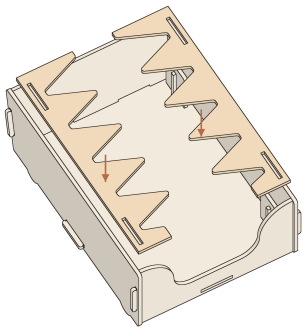

Leg die beiden Einteiler (G) mit ihren Schlitzen über die Stege, bis sie auf den Abstandshaltern liegen: gerade Kante an die Seitenwand, die Zacken zeigen zur Mitte.

6 Mit Gummiringen sichern

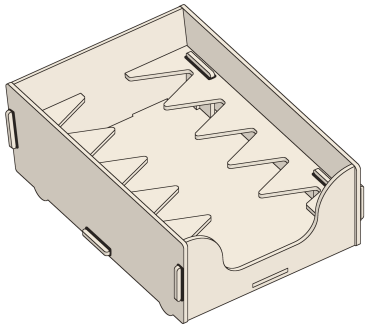

Jetzt alle übrigen Gummiringe aufziehen: 8 außen an den Laschen der Kiste und 4 oben auf den Stegen, direkt über den Einteilern. Mit den 4 unter dem Boden sind es 16 Ringe, einer bleibt als Ersatz.

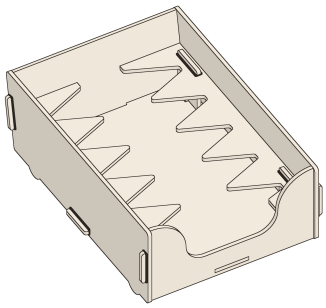

So kommt der Gummiring drauf

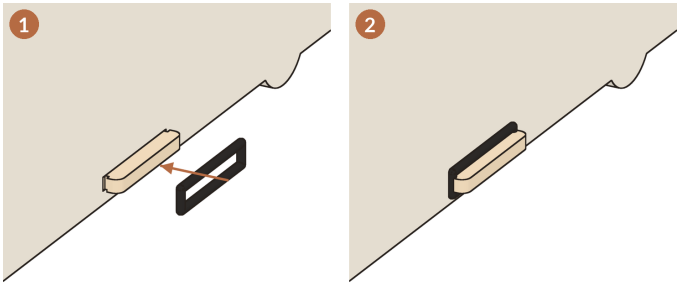

① Gummiring in Verlängerung über das Laschenende ziehen. ② Er sitzt richtig, wenn er direkt am Holz in beiden kleinen Kerben liegt.

FERTIG!

Schee is gworden :-)

Nichts mit Gewalt
Klemmt eine Lasche, das Teil leicht kippen und neu ansetzen. Holz ist ein Naturmaterial – manche Steckung sitzt strammer als die andere.

Trocken halten
Holz mag keine Nässe. Nicht direkt neben Waschbecken oder Spüle stellen; Seifenreste trocken abbürsten.

Gravur nach vorn
Beschriftete Seiten zeigen zu deinen Kundinnen und Kunden.

Abbauen
Gummiringe abziehen und die Teile in umgekehrter Reihenfolge lösen. Alles lässt sich flach verstauen.

Aufbau als Video
QR-Code scannen.

Händlerservice
servus@woidsiederei.de
+49 (0)9921 9489019