ERSTAUSSTATTUNG

mini · Seifenkiste V2 · Schiebedeckelkasten

Aufbauanleitung

In wenigen Minuten aufgebaut – ohne Werkzeug und ohne Leim. Alles hält über Steckverbindungen und Gummiringe.

1 Teile prüfen

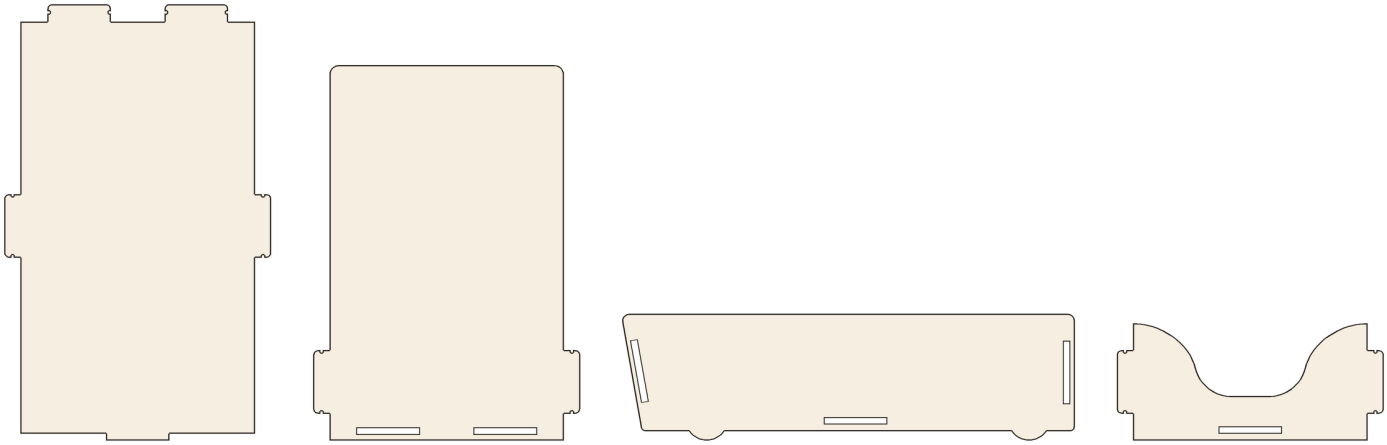

A 1× Boden

B 1× Rückwand

D 2× Seitenteil

C 1× Front

9× Gummiring (davon 1 Ersatz)

Leg alle Teile aus und vergleiche sie mit dieser Liste. Fehlt etwas, melde dich gern – wir schicken es nach.

2 Rückwand und Front an den Boden

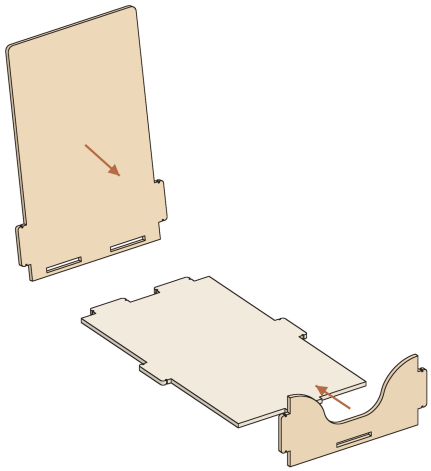

Steck die zwei hinteren Laschen des Bodens (A) durch die Schlitze unten in der Rückwand (B). Die kurze Lasche vorn am Boden kommt in den Schlitz der Front (C) – der runde Ausschnitt zeigt nach oben.

3 Seitenteile aufstecken

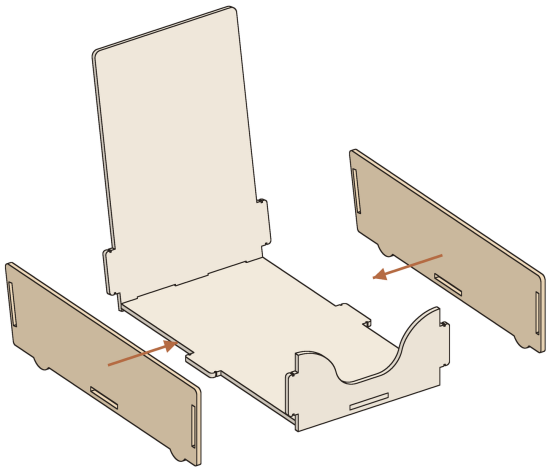

Setz die Seitenteile (D) links und rechts an: schräge Kante nach hinten, die zwei runden Füße nach unten. Jedes Seitenteil nimmt drei Laschen auf – von Rückwand, Boden und Front. Erst alle drei einfädeln, dann gleichmäßig andrücken.

4 Mit Gummiringen sichern

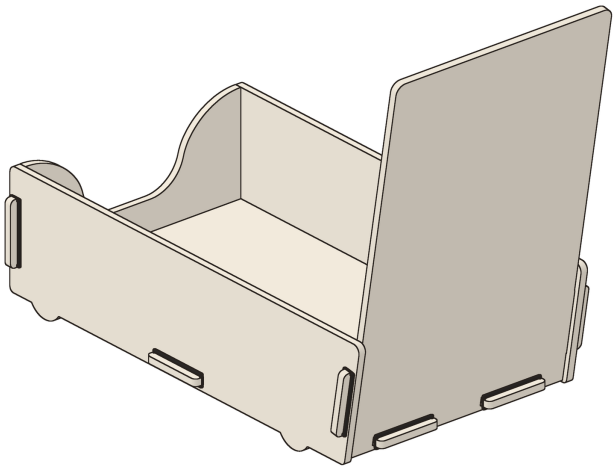

Zieh über jedes Laschenende, das aus einem Schlitz schaut, einen Gummiring: 2 hinten an der Rückwand, je 3 an den Seiten – zusammen 8 Ringe. Einer bleibt als Ersatz.

So kommt der Gummiring drauf

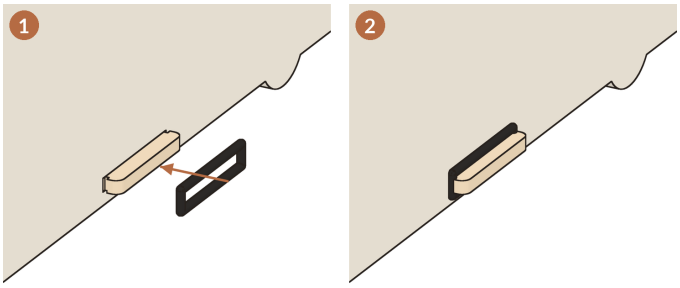

① Gummiring in Verlängerung über das Laschenende ziehen. ② Er sitzt richtig, wenn er direkt am Holz in beiden kleinen Kerben liegt.

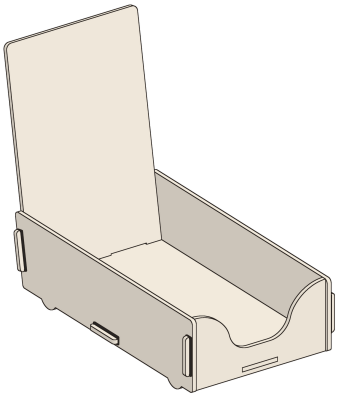

FERTIG!

Schee is gworden :-)

Nichts mit Gewalt
Klemmt eine Lasche, das Teil leicht kippen und neu ansetzen. Holz ist ein Naturmaterial – manche Steckung sitzt strammer als die andere.

Gravur nach vorn
Beschriftete Seiten zeigen zu deinen Kundinnen und Kunden.

Trocken halten
Holz mag keine Nässe. Nicht direkt neben Waschbecken oder Spüle stellen; Seifenreste trocken abbürsten.

Abbauen
Gummiringe abziehen und die Teile in umgekehrter Reihenfolge lösen. Alles lässt sich flach verstauen.

Aufbau als Video
QR-Code scannen.

Händlerservice
servus@woidsiederei.de
+49 (0)9921 9489019